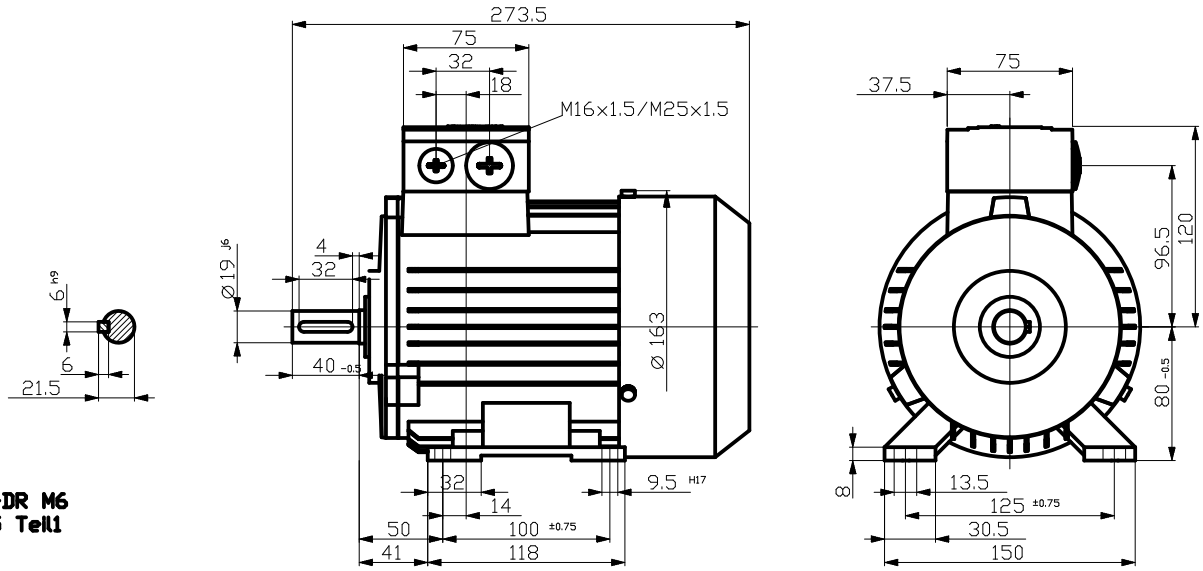

DIN 332-DR M6
DIN 6885 Teil1

Angebot:	
Projekt:	
Unit	mm
Date	2009-08-07 15:15:58
SIEMENS AG I DT SD Erlangen 04/09	1LA7080-4AA10
	SPICE

Copyright© Siemens AG 2005

Gedrehzeichnung darf nicht ohne manuell changes

The reproduction or use of this document or its contents is not permitted without express written authority. Offenders will be liable for damages. All rights, including rights created by patent grant or registration of a utility model or design, are reserved.

Weitergabe sowie Vervielfältigung dieser Unterlage, Verwertung und Mitteilung ihres Inhalts nicht gestattet, soweit nicht ausdrücklich zugestanden. Zuwiderhandlungen verpflichten zu Schadensersatz. Alle Rechte vorbehalten, insbesondere für den Fall der Patenterteilung oder GM-Eintragung.

Confie a titre de secret d'entreprise. Tous droits reservés.
Confiado como secreto industrial. Nos reservamos todos los derechos
Comunicado como segredo empresarial. Reservados todos os direitos